NES-M

NES-M形 モータ搭載（小型・軽量）スクリーン

ギヤレスタイプのため、低騒音、低振動を実現。
モータ搭載タイプのため、設置もメンテナンスも簡単。
高所や街中での操業に最適です。

The gearless model is quieter and uses less vibration.

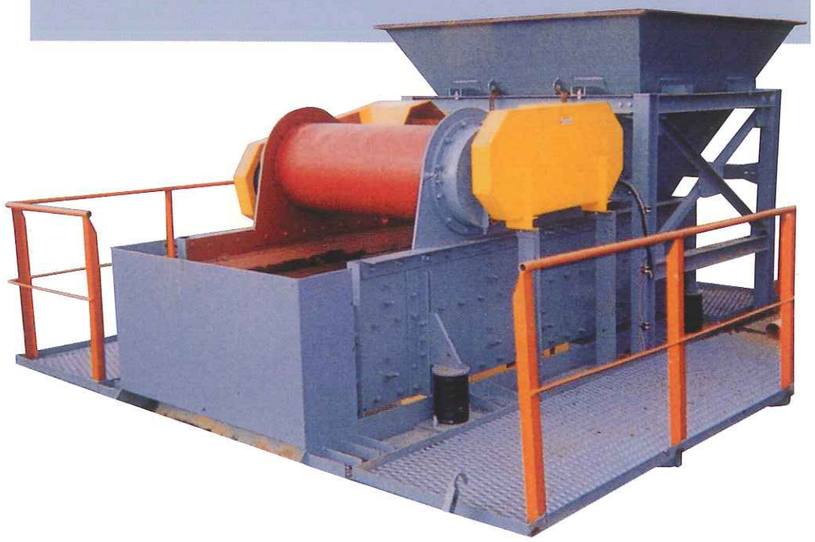

標準寸法　DIMENSIONS

篩面の大きさ（mm）SCREENING AREA	モータ（kW）MOTOR	A	B	C	D	E	F	G
1,200 ×3,000	3.7 × 2	3,000	1,200	1,600	2,250	300	650	710
1,500 ×3,000	5.5 × 2	3,000	1,500	1,900	2,250	300	650	710
1,500 ×3,600	5.5 × 2	3,600	1,500	1,950	2,400	300	735	900

※上記寸法以外の寸法につきましては別途ご相談ください。オプション扱いとなります。
※上記寸法は多少変更することがあります。
※シュートを標準装備しています。
*Exact dimensions and availability are subject to change.
*These models are equipped with chute.

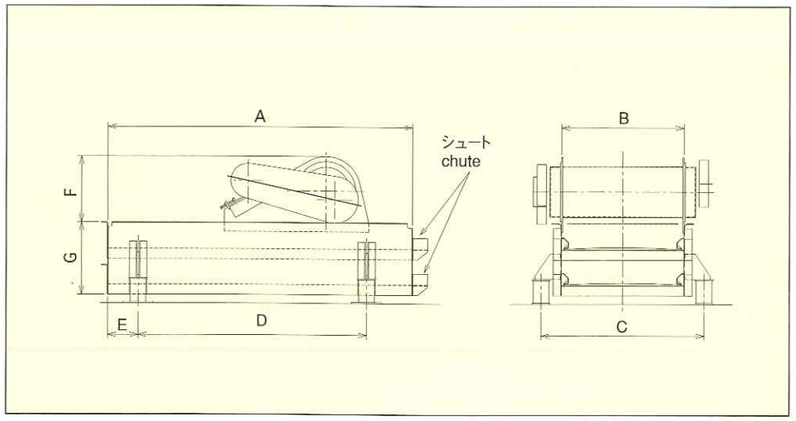

FS scalping

超特重FS形 スカルピンスクリーン

原石の篩分けを行い、クラッシャーの能力を高めます。
グリズリーバーはハードフェーシング等をほどこしたSS材やハイマンガン鋼などがあります。

This model shifts big stones and the crusher has high capacity. The bar's material is optional (SS, and Mn etc.).

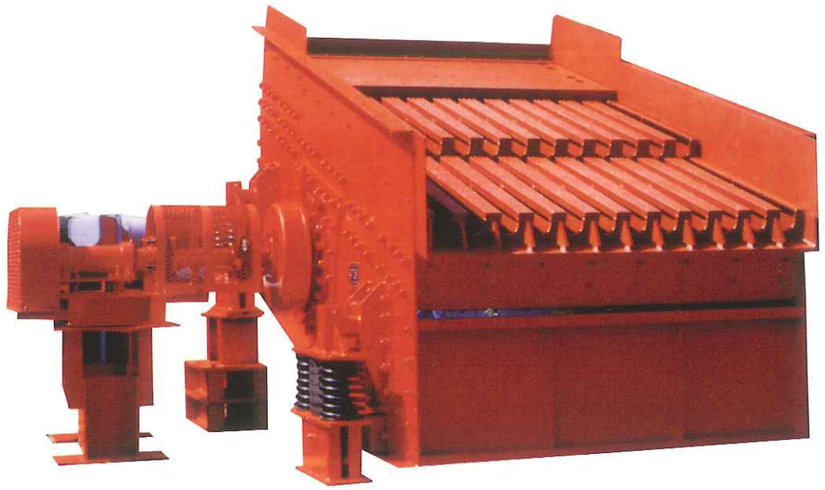

標準寸法　DIMENSIONS

篩面の大きさ（mm）SCREENING AREA	モータ（kW）MOTOR	A	B	C	D	E	F	G	H
1,200 ×3,000	15	3,020	1,200	1,700	2,000	430	995	1,595	1,765
1,200 ×3,600	15	3,500	1,200	1,700	2,500	500	920	1,595	1,765
1,500 ×3,000	22	3,020	1,500	2,000	2,000	430	995	1,595	1,915
1,500 ×3,600	22	3,520	1,500	2,000	2,750	340	1,075	1,780	1,915
1,800 ×3,600	22	3,520	1,800	2,300	2,750	340	1,075	1,780	2,065
2,100 ×3,600	30	3,485	2,100	2,650	2,500	395	985	1,715	2,275

※上記寸法以外の寸法につきましては別途ご相談ください。オプション扱いとなります。
※上記寸法は多少変更することがあります。
*Exact dimensions and availability are subject to change.

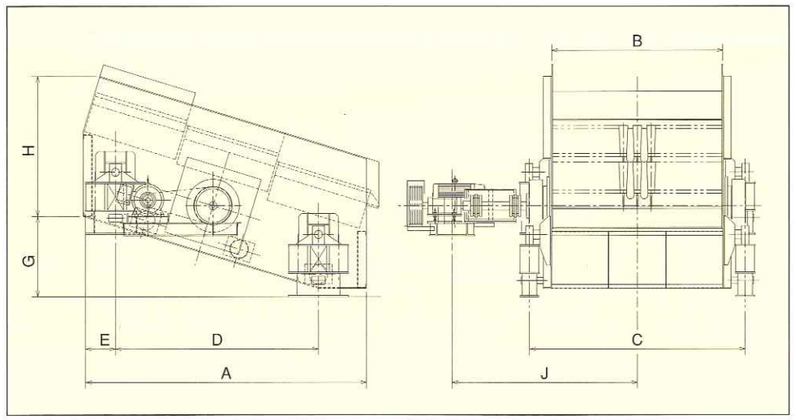

EGF

EGF形 グリズリー振動フィーダ

原石の切り出しと篩分けが同時にできます。本機を使用することにより、クラッシャーの能力を高めることができます。
振動力が強力ですから、粘性物の多い原石でも能力を十分に発揮します。インバータ制御により、簡単に切り出し量の調整ができます。

This machine simultaneously executes both cutting and screening, increasing the capability of the crusher to its maximum power.
This model can wield substances clinging to the stone or material by using high-power vibrations.

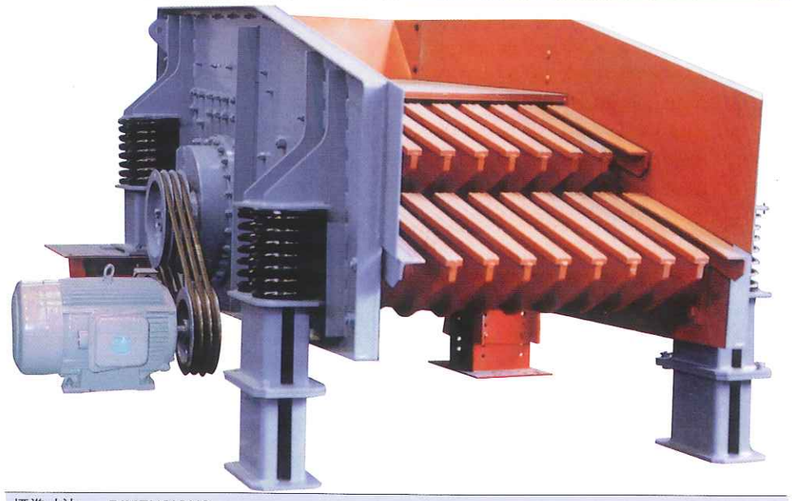

標準寸法　DIMENSIONS

篩面の大きさ(mm) SCREENING AREA	モータ(kW) MOTOR	A	B	C	D	E	F	G	H
900 ×2;400	11	2,600	900	1,290	1,750	500			1,500
1,200 ×3,000	11	3,320	1,200	1,590	2,080	660			1,760
1,500 ×3,600	22	3,770	1,500	1,950	2,800	350			1,960
1,800 ×4,200	30	4,325	1,800	2,350	3,150	365			2,260
2,100 ×5,400	45	5,360	2,100	2,700	3,700	455			2,325

※上記寸法以外の寸法につきましては別途ご相談ください。オプション扱いとなります。
※上記寸法は多少変更することがあります。
*Exact dimensions and availability are subject to change.

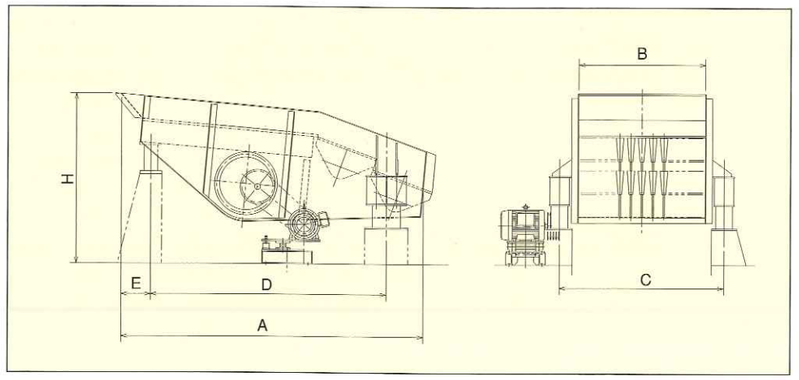

EGF

EF

EF形 振動フィーダ

原石を後段の機械に供給します。インバータ制御により簡単に原石の切り出し量を調整できます。スカルピンスクリーンと組み合わせることにより、切り出しと篩分け機能を分化させることができます。
大容量を処理する時、原石中に砂味が多い時に特に適します。

This vibrating feeder feeds large stones to scalping screen.

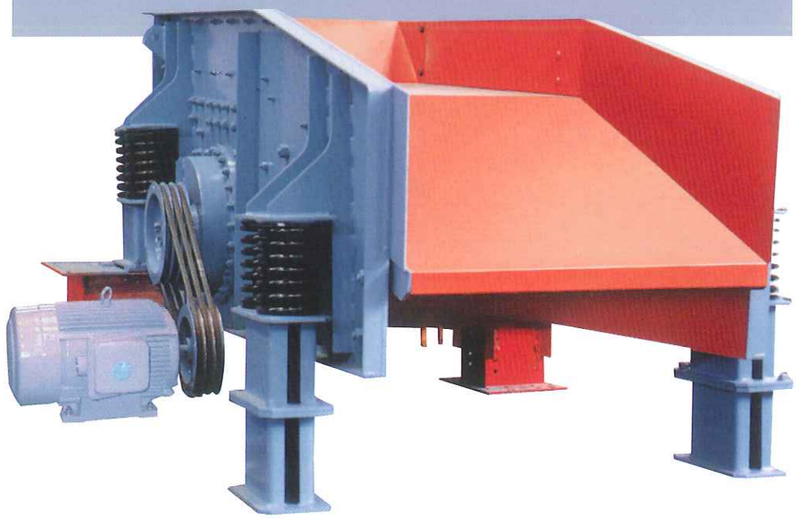

標準寸法　DIMENSIONS

篩面の大きさ(mm) SCREENING AREA	モータ(kW) MOTOR	A	B	C	D	E	F	G	H
900 ×2,400	11	2,600	900	1,290	1,750	440			1,500
1,200 ×3,000	15	3,320	1,200	1,590	2,080	660			1,760
1,500 ×3,600	22	3,770	1,500	1,950	2,800	420			1,960
1,800 ×4,200	30	4,325	1,800	2,350	3,150	365			2,260
2,100 ×5,400	45	5,360	2,100	2,700	3,700	455			2,325

※上記寸法以外の寸法につきましては別途ご相談ください。オプション扱いとなります。
※上記寸法は多少変更することがあります。
*Exact dimensions and availability are subject to change.

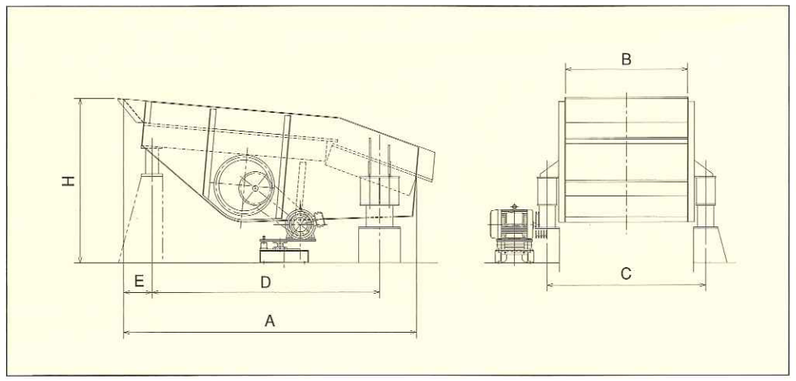

EF

ES-JET

ES形 特殊スクリーン

乾式で湿式のような高品質

密閉されたスクリーン内部に、気流を発生させ篩分とエア分級を効率よく行い、原料中のオーバーサイズ、及び微粒分を除去が同時に行えます。微粉調整ダンパーにより、粒度調整が可能です。

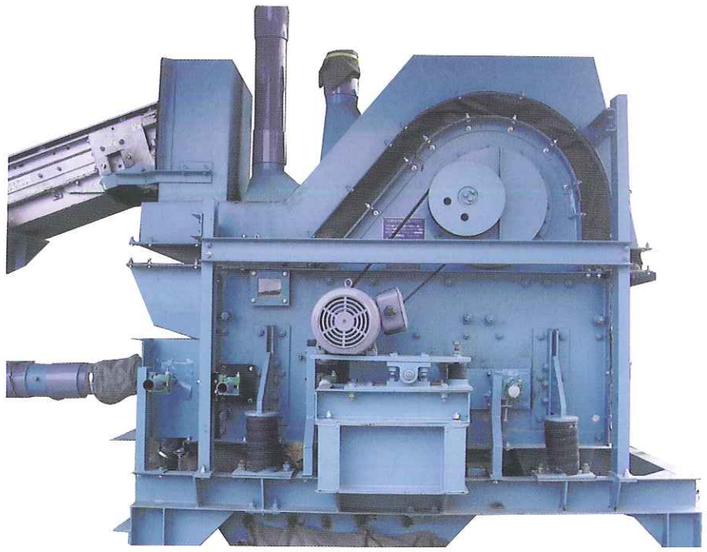

■システム例

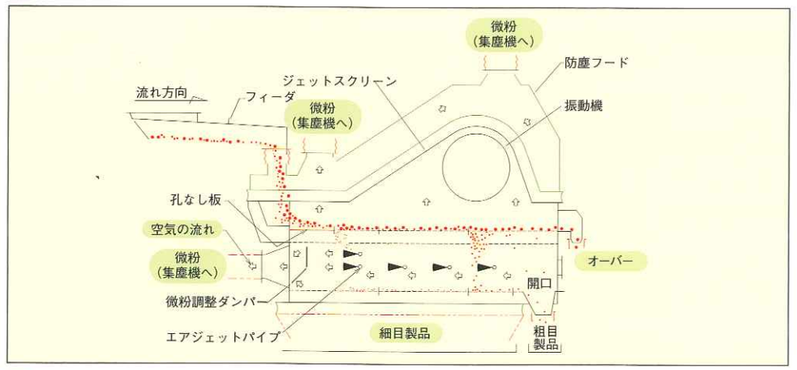

■砕砂の微粉及びFm管理

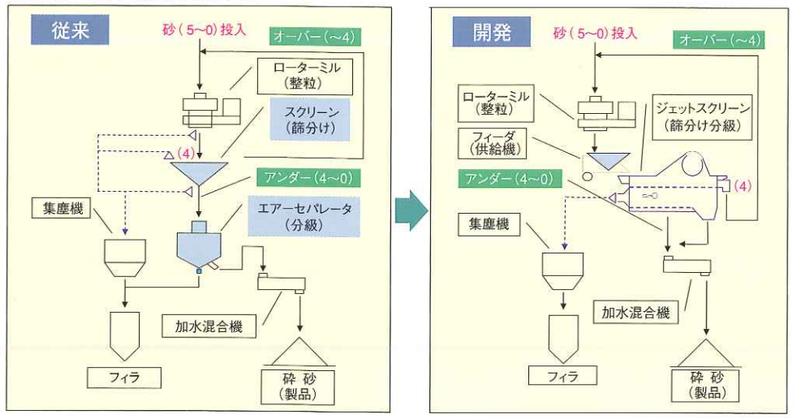

FS-TM

FS形 トップマウント型

砂味から砕石の回収

FS形振動機の下側で処理を行なうことで(トップマウント方式)、供給部、中間部、排出部で異なる振動軌跡を描き、高い分級能力を発揮。砂味からの砕石回収にも効果を発揮します。

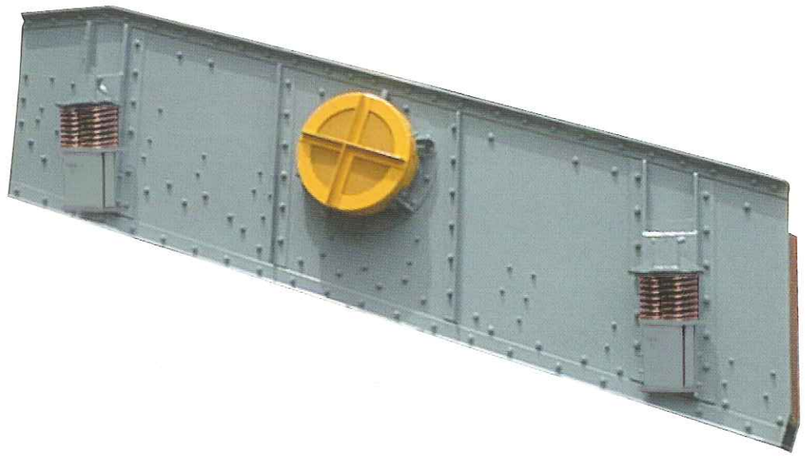

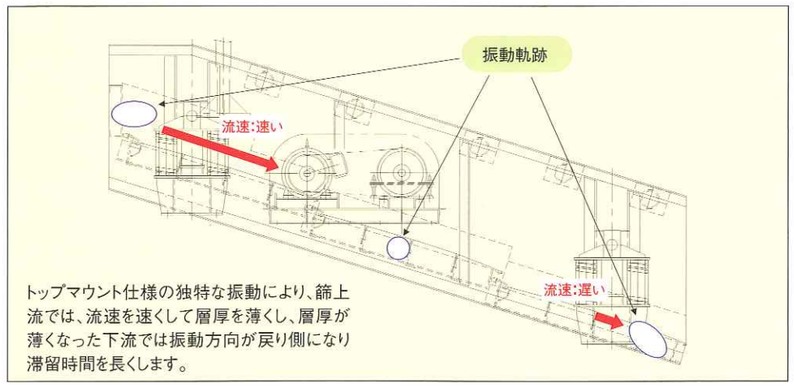

トップマウント仕様の独特な振動により、篩上流では、流速を速くして層厚を薄くし、層厚が薄くなった下流では振動方向が戻り側になり滞留時間を長くします。

特殊網との併用で、砂味から砕石分の回収

■ハープ織金網

網に、段差を設け石を回転させる事により上層にある処理物も篩切れやすくしております。

スタクリン装置（目詰まり防止装置）乾式　Ball Deck System

処理物が目詰まりを起こす恐れのある時は、デッキの下面に受け網を取り付け、織網と受け網との間にゴム球を入れ、スクリーンの振動によりゴム球が網を叩いて目詰まりを防ぐ構造としたものです。
この方法は網目10mm以下の網目の場合に効果があります。

When the upper net clogs the lower net will set under the desk and into the ball.
This method is ideal for nets smaller than 10mm. Cleans materials using a water spray.

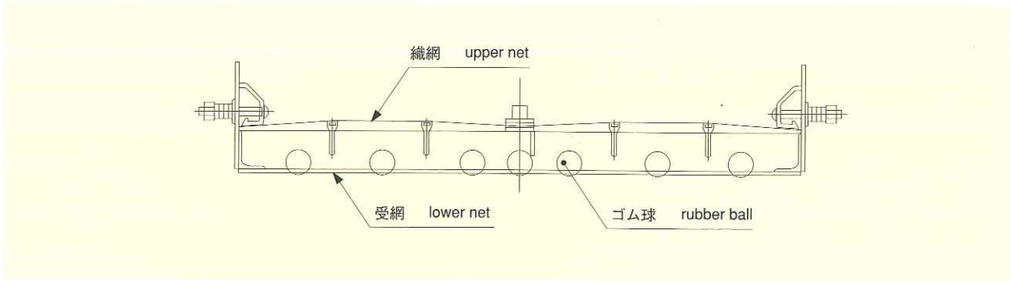

スプレー装置　湿式　Water Spray System

コンクリート骨材など、製品中に泥分が混入してはならない場合の水洗篩分け、または処理物の粘着性が高く、乾式では篩分け困難な場合の泥分洗篩分けに使用されます。

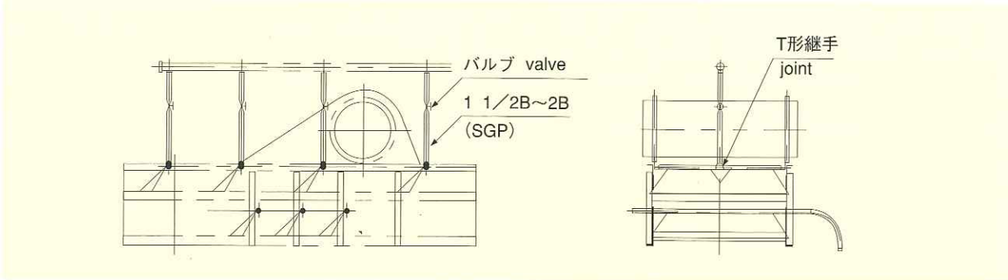

ゴムライニング（接着または焼き付け）　Rubber Liner

硬質砂岩、チャート等けい酸質を多く含む岩石を篩分けるスクリーンは摩耗度が激しく、その対策としてフィードボックスやサイドプレート等に原石が接触する部分にゴムライニングを施すとスクリーンの寿命に非常に良い効果があります。

ゴムライニングを施す部分はフィードボックス、デッキ、サイドプレート、シュート、振動機パイプがあります。また大塊を篩分けするスクリーンや、湿式製砂スクリーン等にもゴムライニングを施すことが多くあります。

There are many parts using rubber lining and sand producing screens.
That shift big stone screens, wet screen.

ゴムライニング施工は、御発注時に申し付け下さい。

Please select all options when you place your order.

駆動方式の種類 ——下記タイプの中から選択できます——　Type of Driving System

A テンションベース方式　Tension System

起動時、停止時の異常振動に対してVベルトのスリップまたはモータ架台などに無理な力がかからない構造となっています。

There is no damage to the motor and base plates when the screen starts and stops.

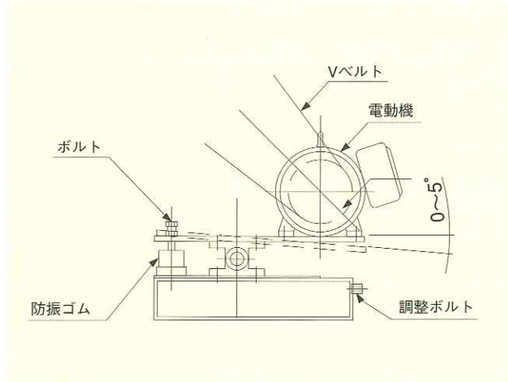

B カップリング方式　Flexible Type Coupling System

●カップリング方式を使用することにより、スムーズな停止が可能となります。
（NE形には標準装備）
●本体振動機構と駆動機構はフレキシブルカップリングで結合しています。

The screen will start more smoothly using coupling.

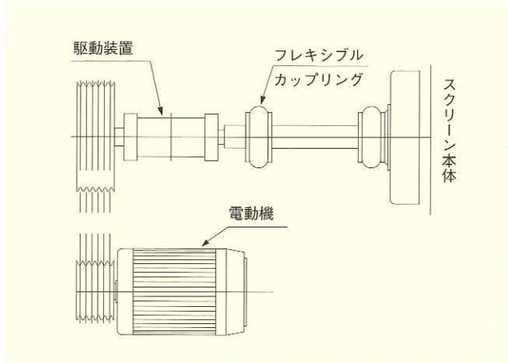

網交換簡易型スクリーン　特許出願中　Easy Maintenance Type Screen with Wing Type Clamping Bar

面倒な網交換の省力化＋短時間施工への第一歩

特徴

①従来品は網交換時にクランピングバーをスクリーン外に運び出さなければなりませんでした。クランピングバーは11kg／1本（当社標準）もあり、大型スクリーンになるほど、重労働になっていました。ウイング式クランピングバーはクランピングバーを上部にスライドさせるのみで、網交換を可能としました。
②古河スクリーンであれば、面倒な改造なしに取付が可能です。
③スライドさせたクランピングバーが自然に下がることがない安全設計。
④クランピングバー表面にボルト頭がないので、クランピングボルト磨耗の心配が有りません。
（ゴムライナー接着などのオプションも可能）
⑤従来技術を発展させた製品であり、ボルト緩みなどの心配はありません

効果

①網交換時間を約30％短縮させることが出来ます。（実機でのテストによる結果であり、設置機械の状況により変動があります。※保証値ではありません。）
②取り外したクランピングボルトの紛失が無くなり、後段機械や製品への混入が無くなりました。

ウイング式クランピングバー

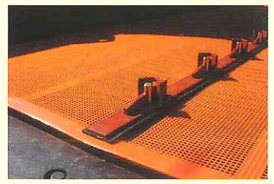
コッター式網押

基準処理能力（t / h）／参考値

見掛け比重：1.6

スクリーンサイズ ＼ 網目（mm）	2.5	5	10	13	20	30	40	60	80
900 ×1,800	15	20	35	40	50	60	70	90	105
900 ×2,400	20	30	50	55	70	80	95	120	140
1,200 ×2,400	25	40	65	75	90	105	125	155	185
1,200 ×3,000	30	50	80	90	115	135	155	195	230
1,200 ×3,600	35	60	95	110	140	160	185	235	275
1,500 ×3,000	35	60	100	115	145	165	195	245	290
1,500 ×3,600	45	75	120	140	175	200	235	295	345
1,500 ×4,200	50	85	140	160	200	230	270	345	405
1,800 ×4,200	60	105	170	195	240	280	325	410	485
1,800 ×4,800	70	120	195	220	275	320	375	470	555
1,800 ×5,400	80	130	220	250	310	360	420	530	620
2,100 ×4,800	80	135	225	260	325	370	435	550	645
2,100 ×5,400	90	155	255	290	365	415	490	615	725
2,100 ×6,000	100	170	280	320	405	460	545	680	805
2,400 ×6,000	115	195	325	370	460	530	620	785	920
2,400 ×7,200	140	235	385	440	555	635	745	940	1,105
2,700 ×6,000	160	220	365	415	520	595	700	880	1,035
2,700 ×7,200	155	265	435	500	620	715	840	1,060	1,245
3,000 ×6,000	145	245	405	460	575	660	780	980	1,150
3,000 ×7,200	175	295	485	555	690	795	935	1,175	1,380
3,000 ×8,400	200	345	565	645	805	925	1,090	1,370	1,615

ふるい面積の算定法（水分の影響のない場合）

$$A = \frac{Q}{T \times V \times H \times L \times M \times G}$$

A＝求めるスクリーン面積　m^2

Q＝スクリーンの処理量　t/h

T＝単位面積当りの処理量　$t/h.m^3$
（但し見掛け比重1、ふるい目上の粒度25%、ふるい目の1／2以下の粒度40%）

V＝ふるい目以上の粒度による係数

H＝ふるい目1／2以下の粒度による係数

L＝スクリーンのふるい効率による係数
（一般にふるい効率90%以上を採用）

M＝スクリーンデッキによる係数

G＝見掛け比重

T＝単位面積当りの処理量　$t / h.m^3$

ふるい目（角）の大きさmm	3	6	10	15	20	30	40	50	75	100
Tの値	6	10	14	17	20	23	27	31	38	45

V＝ふるい目以上の粒度による係数

給鉱中のふるい目上の%	0	10	20	30	40	50	60	70	80	90
Vの値	0.91	0.94	0.97	1.03	1.09	1.18	1.32	1.55	2.00	3.36

H＝ふるい目1／2以下の粒度による係数

給鉱中の網1／2以下粒度の%	0	10	20	30	40	50	60	70	80	90
Hの値	0.2	0.4	0.6	0.8	1.0	1.2	1.4	1.6	1.8	2.0

L＝スクリーンのふるい効率による係数

給鉱中のふるい目上の%	70	75	80	85	90
Lの値	1.7	1.55	1.4	1.2	1

M＝スクリーンデッキによる係数

給鉱中のふるい目上の%	上段デッキ	二段目デッキ	三段目デッキ
Vの値	1	0.9	0.75

G＝見掛け比重

種類	見掛け比重	種類	見掛け比重
石炭	0.8～1.0	砂利	1.5～1.6
コークス	0.6	粉石	1.5～1.6
銅鉱石	1.6～2.0	石灰石	1.5～1.6
鉄鉱石	1.8～2.4	クリンカー	1.3
焼結鉱	1.5～1.6	セメント	0.9